П А С П О Р Т

Вентилятор крышный

для дымоудаления

типа ВК-02 ДУ 2.0

ventpotok.ru

2025 г.

1. НАЗНАЧЕНИЕ

Вытяжной трубный крышный вентилятор предназначен для усиления тяги и удаления дыма с температурой до 150 С в краткосрочном пике до 200°С. (При заявленных температурах дымосос должен работать на номинальной скорости вращения без использования регуляторов)

Вентилятор устанавливается на каминные и другие трубы. Это делает его незаменимым решением для организации вытяжки в помещениях.

2. ТЕХНИЧЕСКИЕ ДАННЫЕ И ХАРАКТЕРИСТИКИ

Технические характеристики, общий вид, габаритные, присоединительные и установочные размеры вентиляторов приведены на рис. 1

Вентиляторы изготавливаются в соответствии с ТУ 4861-032-54365100-2011.

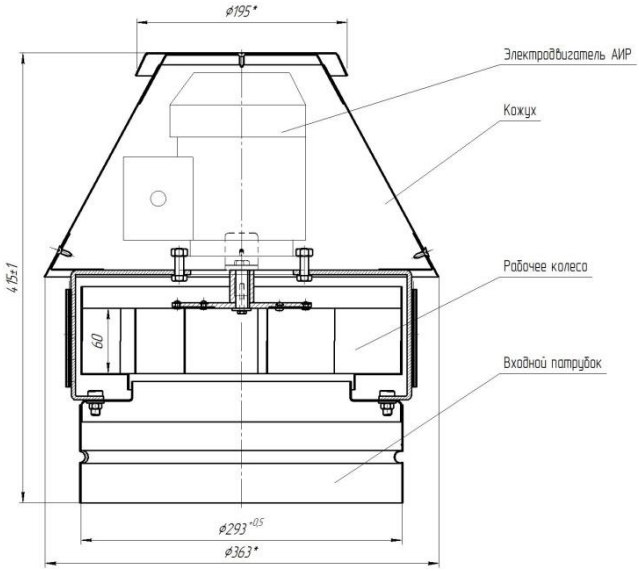

Рис.1

Вентилятор комплектуется электродвигателем типа АИР
Масса вентилятора (дымососа) - 10 кг.
Производительность - 1600 куб.м. в час.

3. УСТРОЙСТВО И ПРИНЦИП РАБОТЫ

3.1 Устройство вентиляторов соответствует исполнению 1 по ГОСТ 5976-90. Вентилятор состоит из стального корпуса, рабочего колеса, электродвигателя.
3.2 Рабочее колесо изготовлено из углеродистой стали. Корпус, входной патрубок– из углеродистой стали.
3.3 Корпус имеет вертикальный входной патрубок и горизонтальный выход потока.
3.4 Принцип работы вентилятора заключается в передаче механической энергии от вращаемого электродвигателем рабочего колеса потоку воздуха путем аэродинамического воздействия на него лопаток колеса.
Выйдя из рабочего колеса, поток воздуха растекается в горизонтальной плоскости.

4. КОМПЛЕКТ ПОСТАВКИ

Вентилятор типа ВК-02 ДУ2.0 - 1шт.
Паспорт - 1шт.

5. УКАЗАНИЕ МЕР БЕЗОПАСНОСТИ

5.1 При эксплуатации вентилятора необходимо соблюдать правила технической эксплуатации электроустановок потребителей (ПТЭЭП) и межотраслевые правила по охране труда (правила безопасности) при эксплуатации электроустановок (ПОТ РМ-016-2001).
5.2 Работы по обслуживанию вентилятора должен проводить специально подготовленный электротехнический персонал.
5.3 Во всех случаях работник, включающий вентилятор, обязан предварительно принять меры по прекращению всех работ по обслуживанию (ремонту, очистке и др.) данного вентилятора и его двигателя, и оповестить о пуске.

5.4 В месте установки вентилятора должен быть обеспечен свободный доступ к местам его обслуживания при эксплуатации.
5.5. Воздуховоды должны иметь устройства, предохраняющие вентилятор от попадания в него посторонних предметов.
5.6. При работах, связанных с опасностью поражения электрическим током (в т.ч. статическим электричеством), следует применять защитные средства.
5.7. В процессе эксплуатации, необходимо проводить профилактические осмотры вентилятора.
Особое внимание следует обратить на зазоры между рабочим колесом и коллектором, состоянием рабочего колеса, его износ, на повреждение лопаток, надежность крепления колеса на валу.

6. ПОДГОТОВКА К РАБОТЕ И ПОРЯДОК РАБОТЫ

6.1 При установке и запуске в эксплуатацию необходимо соблюдать правила технической эксплуатации.
6.2. Монтаж вентилятора:
6.2.1. Установить вертикально на трубу и закрепить несколькими саморезами.
6.2.2. Проверить соответствие напряжений питающей сети и электродвигателя.
6.2.3. Монтаж и подключение вентилятора должно выполнятся специалистами.
6.3. Пуск вентилятора осуществить включением через выключатель.
6.4. При установке необходимо подключить заземление.
6.5. Расстояние от огня до дымососа должно быть не менее трех метров во избежание перегрева дымососа и выброса искр.
6.6. В помещении должна быть приточная вентиляция.
6.7. Дымосос нельзя отключать на более, чем 30 минут в то время, когда горит огонь, даже если нет дыма. Это нужно для защиты от перегрева.

7. ТЕХНИЧЕСКОЕ ОБСЛУЖИВАНИЕ

7.1. Периодически очищать рабочее колесо от продуктов горения.
7.2. Проверка надежности крепежа (резьбовые соединения).

7.3 Проверка надежности крепления двигателя к скобам вентилятора.
7.4 Раз в 3 месяца осуществлять замену смазки подшипника.

8. ВОЗМОЖНЫЕ НЕИСПРАВНОСТИ И СПОСОБЫ ИХ УСТРАНЕНИЯ

8.1 При устранении неисправностей необходимо соблюдать меры

Наименование неисправности, внешнее проявление и дополнительные признаки	**Вероятная причина**	**Способ устранения**
Вентилятор при рабочей частоте вращения рабочего колеса не создает расчетного давления и не подает требуемого количества воздуха.	Колесо вентилятора вращается в обратную сторону.	Изменить направление вращение колеса.
	Утечка воздуха через не плотности	Устранить утечку
Повышенная вибрация вентилятора	Вышел из строя подшипник двигателя.	Заменить подшипники.
	Слабо затянуты болтовые соединения	Затянуть болтовые соединения

9. ТРАНСПОРТИРОВАНИЕ И ХРАНЕНИЕ

9.1. Вентилятор транспортируется в собранном виде без упаковки.
9.2. Вентиляторы следует транспортировать и хранить в условиях, исключающих их механические повреждения, под навесом или в помещении, где колебания температуры и влажности воздуха не больше, чем на открытом воздухе.

10. ГАРАНТИЙНЫЕ ОБЯЗАТЕЛЬСТВА

10.1 Гарантийный срок эксплуатации крышного вентилятора дымоудаления, при соблюдении потребителем правил

транспортирования, хранения, монтажа, эксплуатации и технического обслуживания устанавливается 12 месяцев со дня реализации.
10.2 Установленный срок службы – 5 лет.
10.3 Гарантия не распространяется на покраску.
10.4 При наступлении гарантийного случая доставка до продавца осуществляется силами покупателя.
Гарантийное обслуживание не распространяется на повреждения, которые возникли в результате неправильной эксплуатации изделия, неправильной конструкции дымохода, а также на повреждения, возникшие из-за нарушения правил пожарной безопасности, повреждения красочного слоя и при механических повреждениях, возникших не по вине изготовителя. В случае оплавления охлаждающей крыльчатки электродвигателя случай не считается гарантийным, так как свидетельствует о превышении допустимых температур во время эксплуатации.

11. СВИДЕТЕЛЬСТВО О ПРИЕМКЕ

11.1 Вентилятор крышный радиальный дымоудаления типа ВК-02, D=295(300) мм, заводской номер двигателя № _____, изготовлен и принят в соответствии с обязательными требованиями государственных стандартов, действующей технической документации и признан годным к эксплуатации.
11.2 Двигатель, установленный на вентилятор:
тип АИР 56В4, мощность 0,18 кВт, частота вращения 1310 об/мин, напряжение 220 В, частота тока 50Гц. Степень защиты IP55. Класс нагревостойкости F.

_____2025 г. _____
(дата) (подпись)

М.П.